エコノミー側溝（横断）　４００×６００×１９９８　　W=935kg

正面図

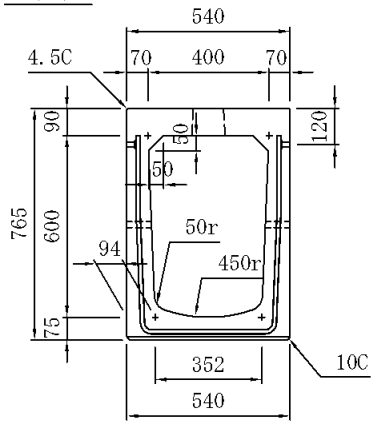

側面図

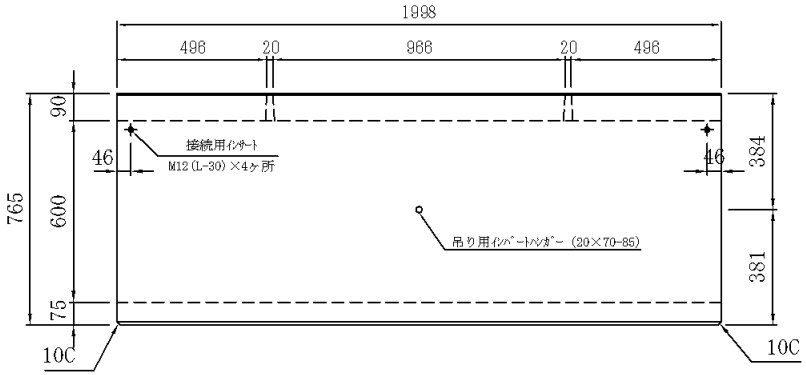

平面図

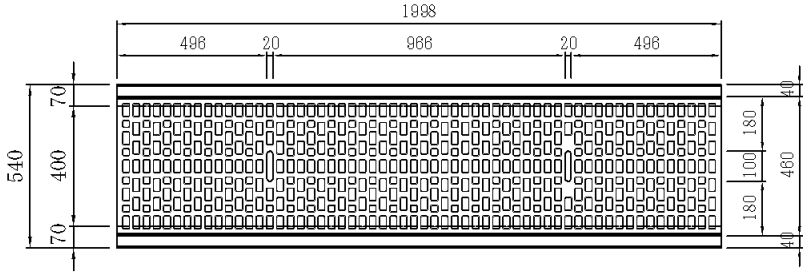

シール目地詳細図

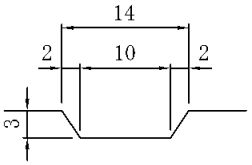

図面番号			品名：エコノミー側溝
			品名コード：横断
縮　尺			
１：２５			規格：400×600×1998
製図	2008.10.3		
検図	設計	製図	
河口		中川	三和コンクリート工業株式会社