エコノミー側溝用桝　400×600用　　W=441kg

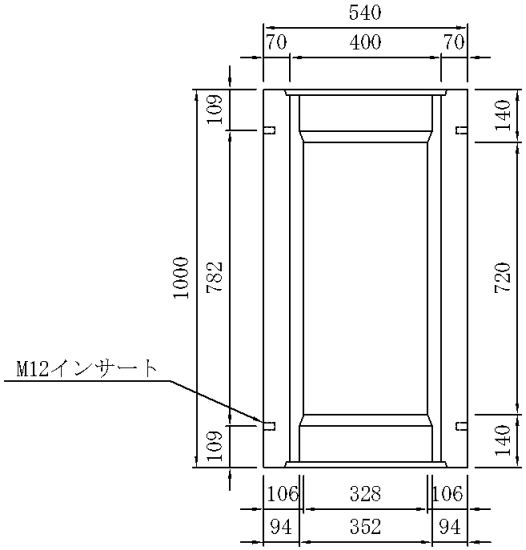

目地詳細図

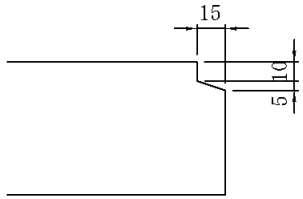

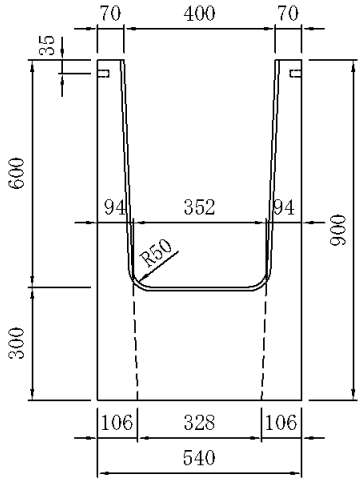

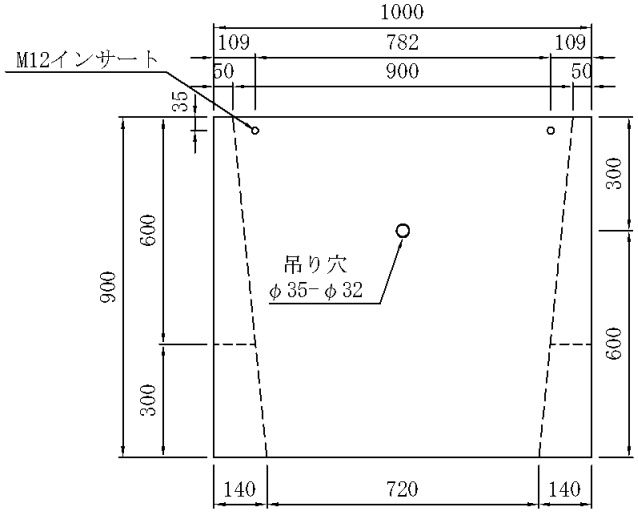

図面番号		品名	エコノミー側溝用桝
		呼び名	
縮　尺			
1 : 20		規格	400×600用
製図	2006. 4.17		
検図	設計　製図		
河口	中川	三和	三和コンクリート工業株式会社