エコノミー側溝（Hタイプ）３００×４００×１９９８　　W=388kg

構造図

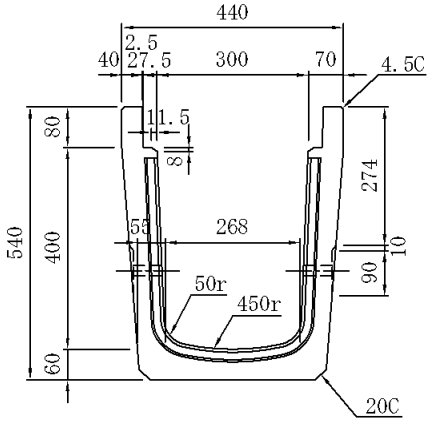

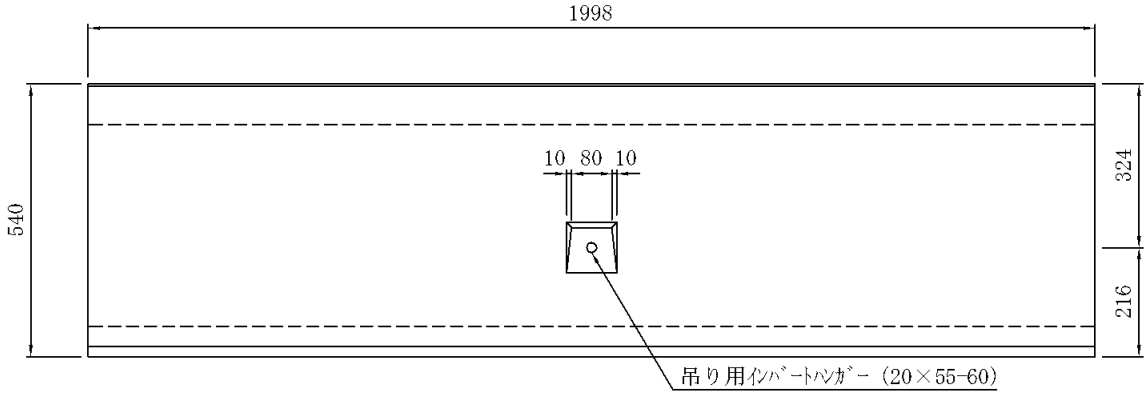

目地部詳細図

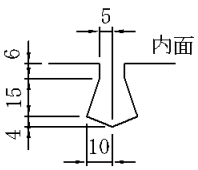

図面番号		品名	エコノミー側溝
		呼び名	Hタイプ
縮　尺			
1：15		規格	300×400×1998
製図	2005．2．7		
検図	設計	製図	
河口		中川	三和コンクリート工業株式会社