エコノミー側溝（Hタイプ）３００×３００×１９９８　　W=297kg

構造図

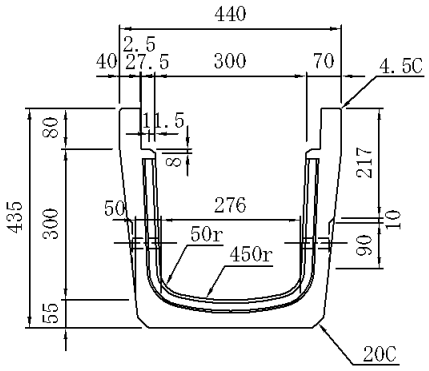

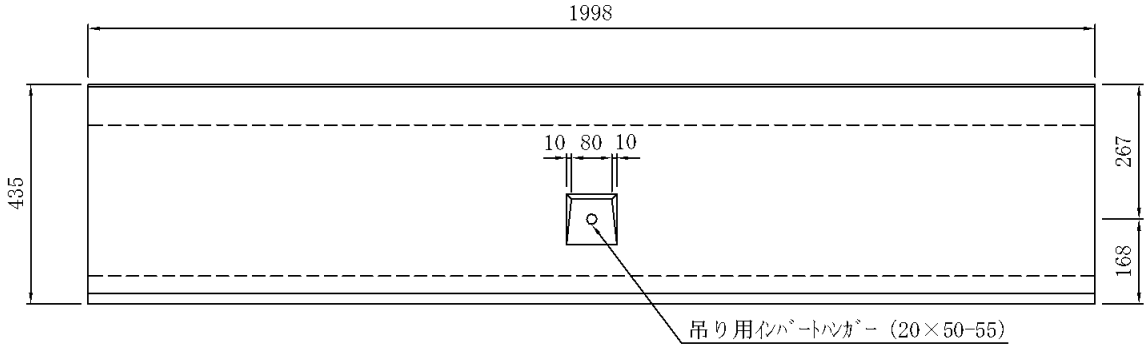

目地部詳細図

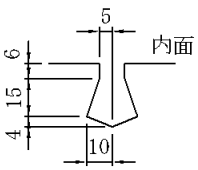

図面番号		品名	エコノミー側溝
		呼び名	Hタイプ
縮　尺			
1 : 15		規格	300×300×1998
製図	2005. 1.21		
検図	設計	製図	
河口		中川	三和コンクリート工業株式会社